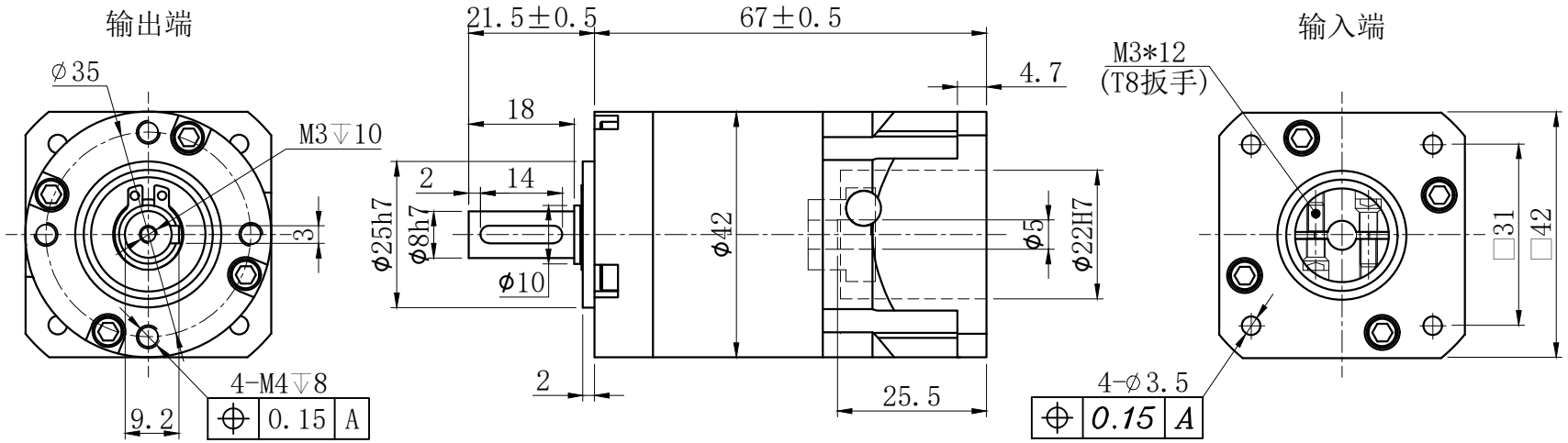

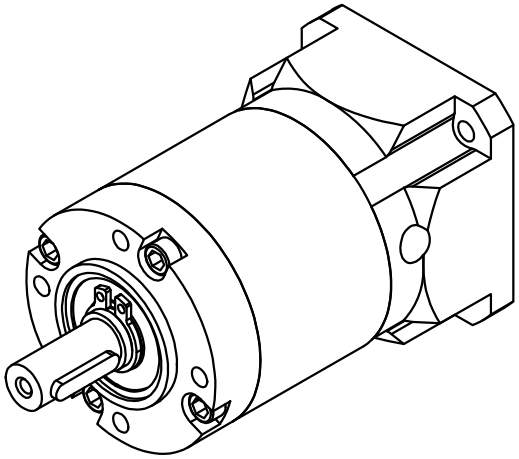

客户选项请打（√）	规格型号	传动比	额定输出扭矩TN(Nm)
	PE42-015SW	15:1	10
	PE42-016SW	16:1	12
	PE42-020SW	20:1	12
	PE42-025SW	25:1	10
	PE42-028SW	28:1	10
	PE42-035SW	35:1	10
	PE42-040SW	40:1	10
	PE42-050SW	50:1	10
	PE42-070SW	70:1	10
	PE42-100(L2)SW	100:1	10

适配电机：	⌀5-24/⌀22-2/F31-M3		
减速比：	i=( ):1	回程间隙：	≤20arcmin
额定输出扭矩：	T Nm	满载效率：	94%
故障停止扭矩：	2T Nm	噪音值：	≤55dB
额定输入速度：	1000min-1	重量：	0.35 Kg
最大输入速度：	2000min-1	防护等级：	IP54
安装方式：	任意	润滑方式：	长效润滑
平均寿命：	20000h	工作温度：	-10° ～+90°
输出轴键标准:圆头普通平键（A型）GB1096-79			
以上参数适合标准型号减速机，非标型号仅供参考。			

客户签字确认

标记	处数	分区	更改文件号	签名	年 月 日
设计			标准化		
校核			工艺		
审核			批准		
阶段标记	S		共1张	第1张	

视图方式：

比例 1:1

PE42-L2SW选型图
精密行星减速机

汉德保电机

深圳市德智高新有限公司 WWW.HDBMOTOR.COM

图纸编码

物料代码

版本 Rev

A0

变更内容 Revision Record

签字The signature

日期 Date