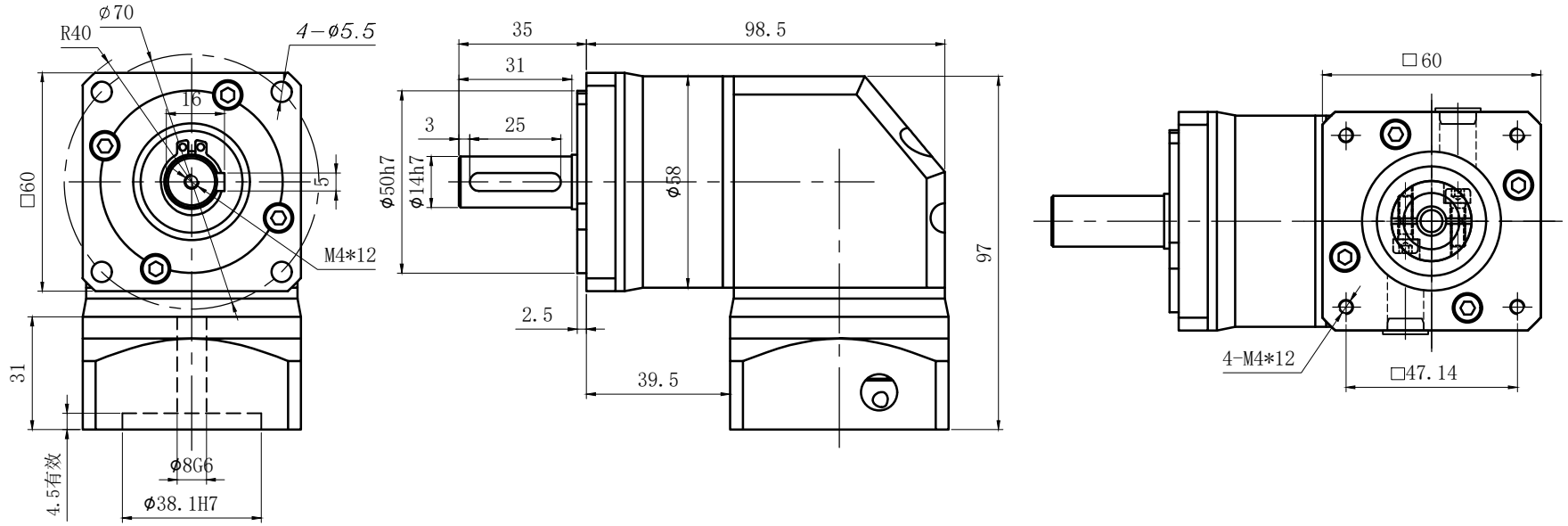

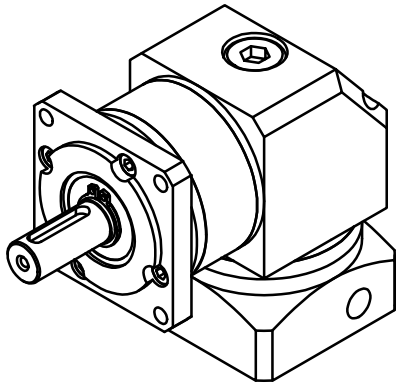

客户选项请打（√）	规格型号	传动比	额定输出扭矩TN(Nm)
	PZF60-04MD	4:1	25
	PZF60-05MD	5:1	28
	PZF60-07MD	7:1	20
	PZF60-010MD	10:1	10

适配电机：	ϕ8-30/ϕ38.1-3/F47.14-M4		
减速比：	i=( ):1	回程间隙：≤10arcmin	
额定输出扭矩：	T Nm	满载效率：94%	
故障停止扭矩：	2T Nm	噪音值：	≤60dB
额定输入速度：	3000min-1	重量：	0.00 Kg
最大输入速度：	6000min-1	防护等级：IP54	
安装方式：	任意	润滑方式：长效润滑	
平均寿命：	20000h	工作温度：-10° ～+90°	
输出轴键标准:圆头普通平键（A型）GB1096-79			
以上参数适合标准型号减速机，非标型号仅供参考。			

客户签字确认

标记	处数	分区	更改文件号	签名	年 月 日
设计			标准化		
校核			工艺		
审核			批准		
阶段标记	S		共1张	第1张	

视图方式：

比例 1:1

PZF60-L1MD选型图纸
精密行星减速机

汉德保电机
深圳市德智高新有限公司 WWW.HDBMOTOR.COM

图纸编码

物料代码

版本 Rev
A0

变更内容
Revision Record

签字The signature

日期 Date